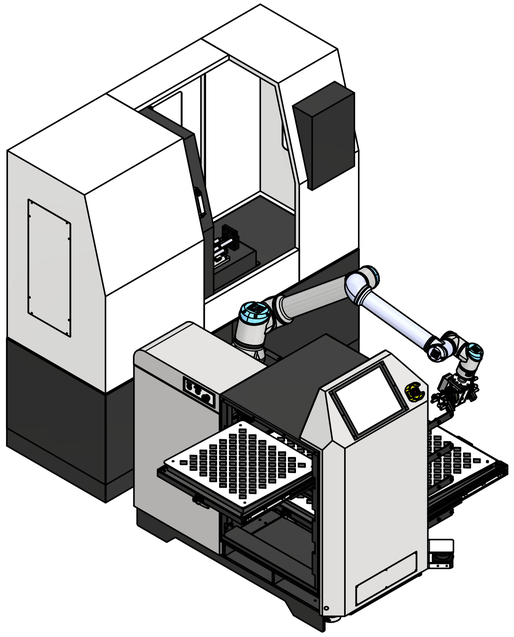

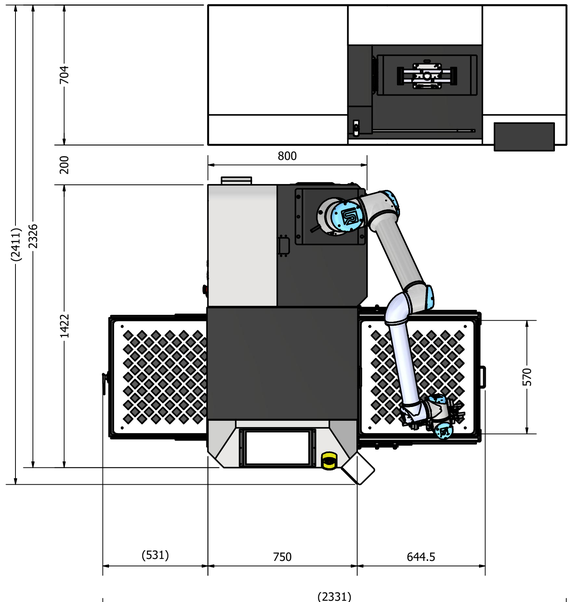

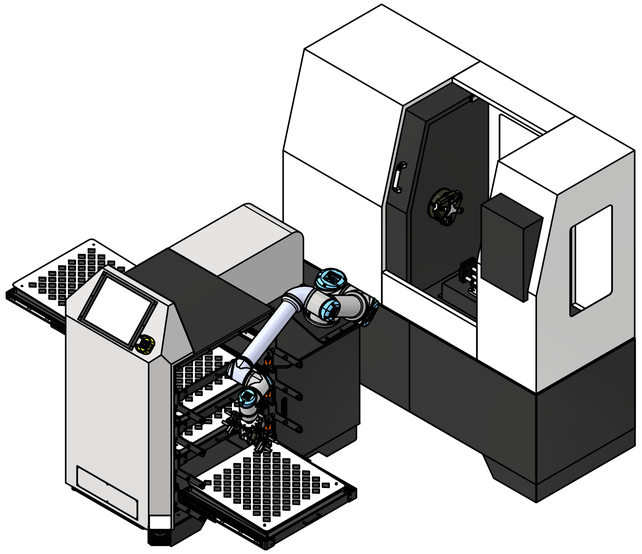

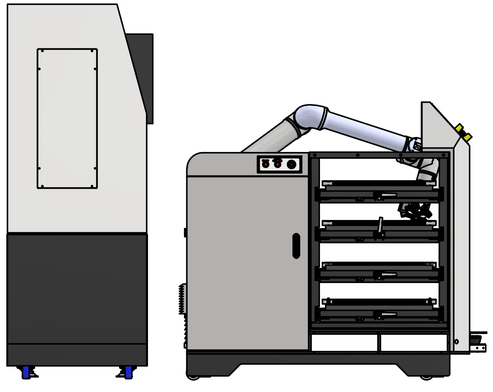

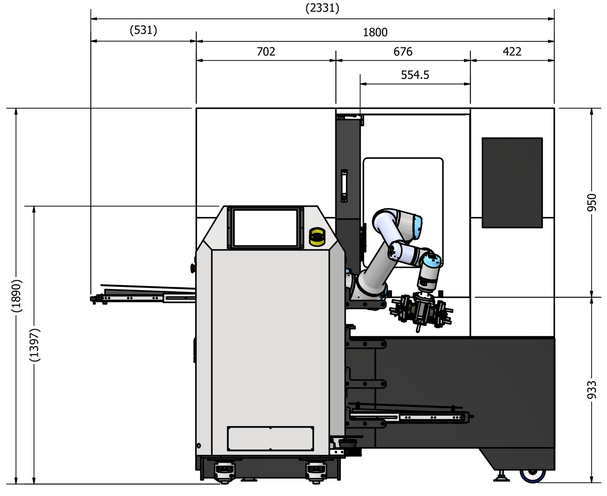

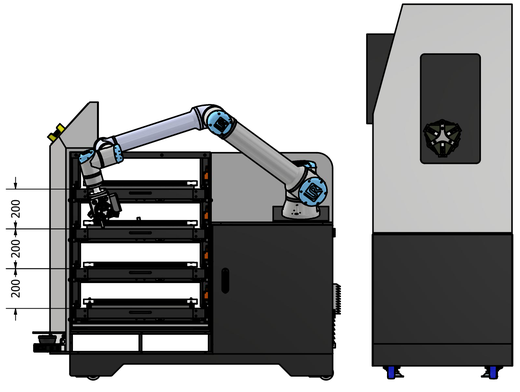

도면 작성 user	2025-09-29		
점검			
QA		제목	
제조		_LABOT SD(UR)	
승인		크기 D / 도면 번호	개정
		축척 1 / 15	시트 1 OF 1